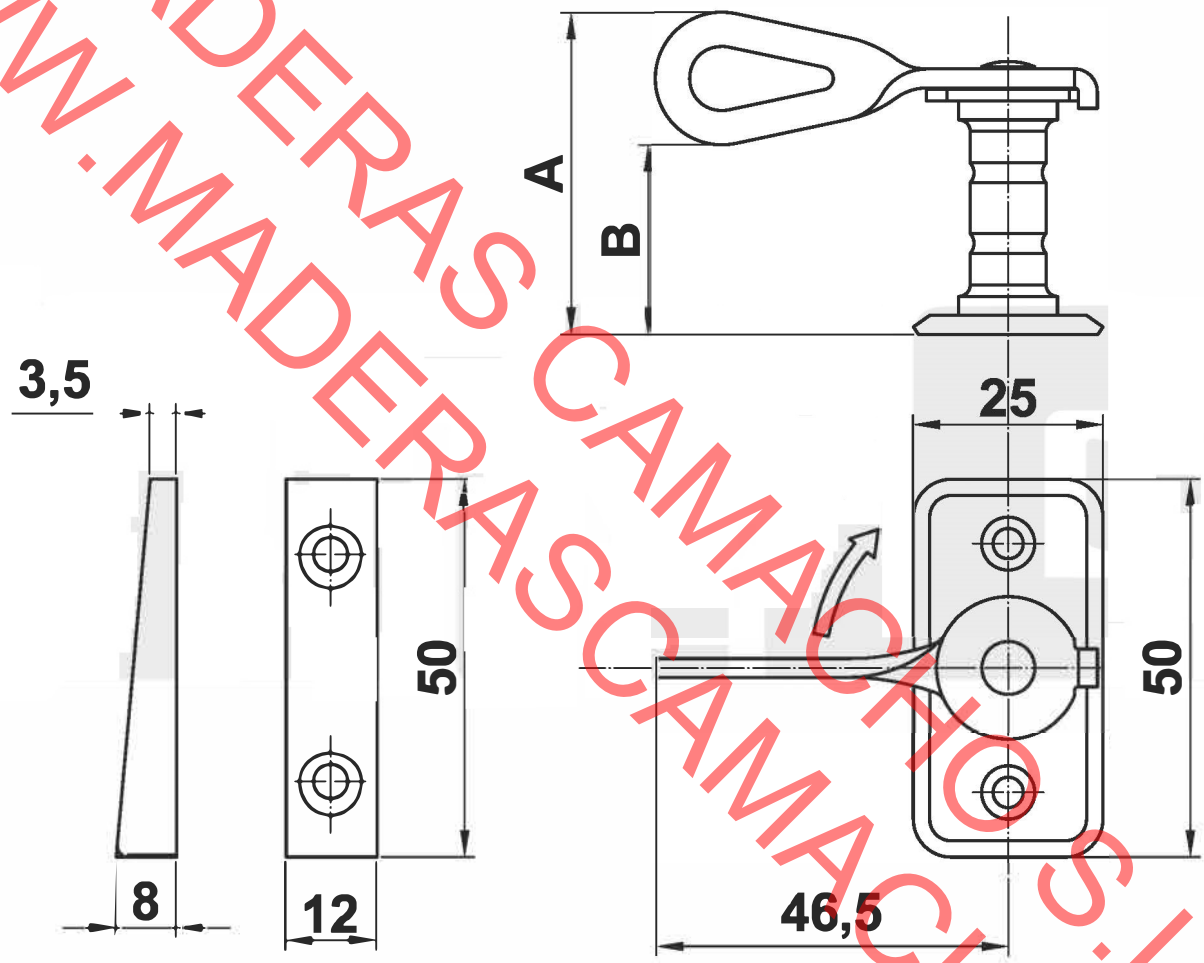

A(mm)	B(mm)
33	15
38	20
43	25

MADERAS CAMACHO S.L
WWW.MADERASCAMACHO.ES